Спецификационный лист

Проект:

Отв.исполнитель:

Дата: Вт 22.09.26

Телефон:

Пластинчатый теплообменник, разборный

Версия: 4.17.6.9

Позиц:	**Аппарат: FP 20-31-1-EH**

Технич. данные	Греющ.сторона			Нагр.сторона	
Среды	**Water**			**Water**	
Массовый расход	[t/h]	9.49		[t/h]	5.17
Объемный поток	[mi/h]	9.646		[mi/h]	5.202
Температура на входе	[°C]	70.00		[°C]	5.00
Температура на выходе	[°C]	40.00		[°C]	60.00
Раб.давление	[barg]	0.00		[kPag]	0.00
Физические свойства		Вход	Выход	Вход	Выход
Дин. вязкость	[cP]	0.404	0.655	1.431	0.468
Плотность	[kg/mi]	976.4	990.3	1001.	981.4
Теплоемкость	[kJ/kgK]	4.174	4.177	4.207	4.173
Теплопроводность	[W/mK]	0.649	0.635	0.614	0.645

Характеристики аппарата

Тепл.мощность	[kW]		330.00		
Поверхность теплообмена	[mI]		5.80		
Лог./эфф.разница температур	[K]		19.96 / 19.96		
Коэфф.теплопередачи треб./имеющ.	[W/mIK]		2851 / 3872		
Коэфф. загрязнения	[mIK/W]		0.0000925		
Запас поверхности	[%]		35.8		
Потери давления	[kPa]	29.699		[kPa]	20.959
Скорость в канале	[m/s]	0.23 / 0.61		[m/s]	0.22 / 0.49
Скорость в присоединении	[m/s]	0.66		[m/s]	0.37
Количество проходов		1			1
Общ.количество пластин			31		
Тип канала			4*LL + 11*GH		

Конструкция

Вес пустого аппарата / вес заполн.апп	[kg]та		ок. 189/201	
Объем	[dmi]	7.320		4.800
Расчетное давление	[barg]		16.0	
Макс.раб.температура	[°C]		110.00	
Материал		DIN		
	Пластины	1.4404 (0.40 mm)		
	Уплотнения	EPDM HT		
	Рама	S 355 J2+N (Нажимная пластина), Макс.колич.пластин 50, Расширяемость 6		
	Лакирование	FUNKE standard, RAL 5012, <= 150°C,		
Присоединения	Греющ.сторона	F1 => F4 : Фланец на трубе, DN 65, Углер.сталь, C 22.8,		
	Нагр.сторона	F3 => F2 : Фланец на отводе тр., DN 65, Углер.сталь, C 22.8,		
Нормы проектирования		AD-2000		
Нормы приемки		PED 2014/68/EU		

Замечания

Технический чертеж

Проект:

Отв.исполнитель:

Дата: Вт 22.09.26

Телефон:

Пластинчатый теплообменник, разборный

Версия: 4.17.6.9

Позиц:	**Аппарат: FP 20-31-1-EH**

Габ.чертеж

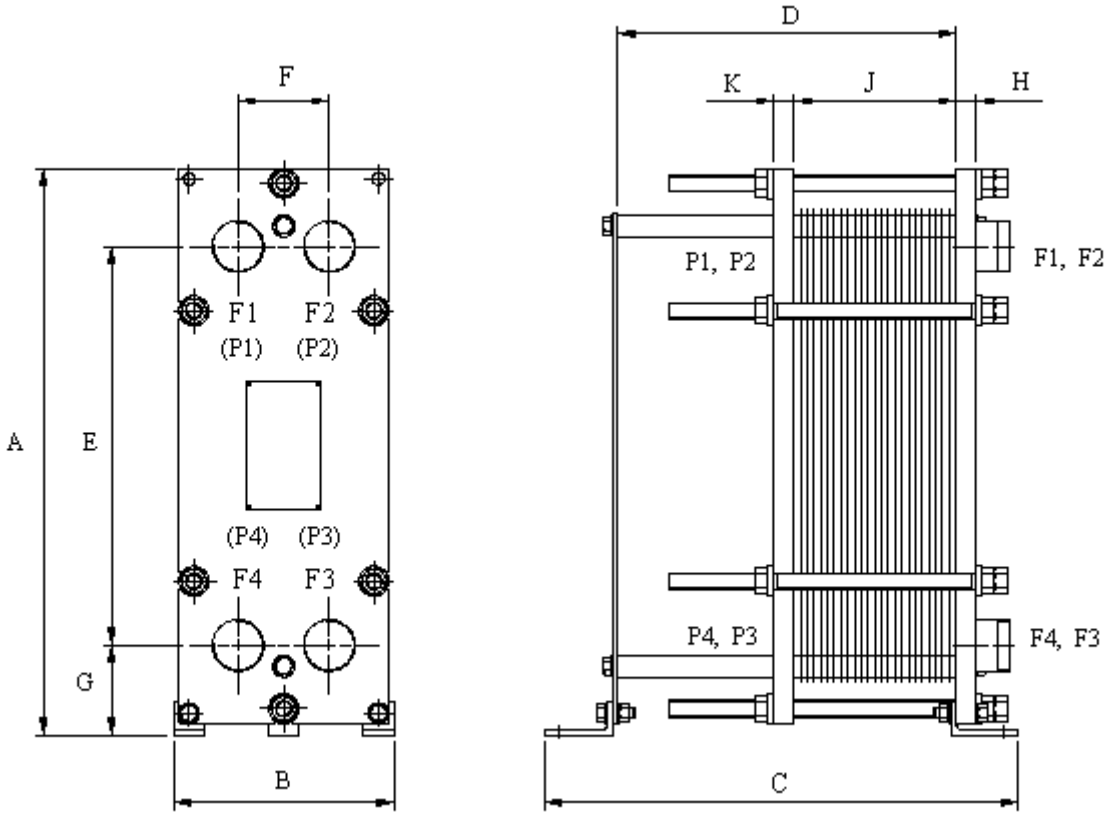

Таблица размеров [пр. mm, inch], макс.колич.пластин 50		**:mm**	**:inch**
A:	Высота	:1066.5	:42.0
B:	Ширина	:325	:12.8
C:	Длина	:450	:17.7
D:	Длина верхней направляющей	:250	:9.8
E:	Расст.м/у штуц., по вертикали	:819	:32.2
F:	Расст.м/у штуц., по горизонтали	:135	:5.3
G:	Расст.м/у штуц.по центру от земли	:132.5	:5.2
H:	Толщ.основ.плиты	:30	:1.2
I:	Толщ.прижим.плиты	:30	:1.2
J:	Длина пакета	:74.4	:2.9

Присоединения

Греющ.сторонаF1 => F4 :
Фланец на трубе, DN 65,
Углер.сталь, C 22.8,

Нагр.сторона: F3 => F2 :
Фланец на отводе тр., DN 65,
Углер.сталь, C 22.8,

Мы оставляем за собой право на изменения