Спецификационный лист

Проект:

Дата: Пт 25.09.26

Отв.исполнитель:

Телефон:

Пластинчатый теплообменник, разборный

Версия: 4.17.6.9

Позиц:	**Аппарат: FP 205-81-1-EH**

Технич. данные	Греющ.сторона		Нагр.сторона	
Среды	**Water**		**Water**	
Массовый расход	[t/h]	33.93	[t/h]	18.47
Объемный поток	[mi/h]	34.493	[mi/h]	18.601
Температура на входе	[°C]	70.00	[°C]	5.00
Температура на выходе	[°C]	40.00	[°C]	60.00
Раб.давление	[barg]	0.00	[kPag]	0.00

Физические свойства		Вход	Выход	Вход	Выход
Дин. вязкость	[cP]	0.404	0.655	1.431	0.468
Плотность	[kg/mi]	976.4	990.3	1001.	981.4
Теплоемкость	[kJ/kgK]	4.174	4.177	4.207	4.173
Теплопроводность	[W/mK]	0.649	0.635	0.614	0.645

Характеристики аппарата

Тепл.мощность	[kW]		1180.00		
Поверхность теплообмена	[ml]		18.96		
Лог./эфф.разница температур	[K]		19.96 / 19.96		
Коэфф.теплопередачи треб./имеющ.	[W/mlK]		3119 / 4077		
Коэфф. загрязнения	[mlK/W]		0.0000754		
Запас поверхности	[%]		30.74		
Потери давления	[kPa]	16.387		[kPa]	5.489
Скорость в канале	[m/s]	0.28 / 0.28		[m/s]	0.15 / 0.15
Скорость в присоединении	[m/s]	1.13		[m/s]	0.61
Количество проходов		1			1
Общ.количество пластин			81		
Тип канала			40*HH		

Конструкция

Вес пустого аппарата / вес заполн.апп	[kg]та		ок. 521/568		
Объем	[dmi]	23.720			23.720
Расчетное давление	[barg]		16.0		
Макс.раб.температура	[°C]		110.00		

Материал		DIN
	Пластины	1.4404 (0.50 mm)
	Уплотнения	EPDM HT
	Рама	S 355 J2+N (Нажимная пластина), Макс.колич.пластин 130, Расширяемость
	Лакирование	FUNKE standard, RAL 5012, <= 150°C,
Присоединения	Греющ.сторона	F1 => F4 : Резиновая втулка, DN 100, , Для фланца PN16, DIN 2633
	Нагр.сторона	F3 => F2 : Резиновая втулка, DN 100, , Для фланца PN16, DIN 2633
Нормы проектирования		AD-2000
Нормы приемки		PED 2014/68/EU

Замечания

Технический чертеж

Проект:

Дата: Пт 25.09.26

Отв.исполнитель:
Телефон:

Пластинчатый теплообменник, разборный

Версия: 4.17.6.9

Позиц:	**Аппарат: FP 205-81-1-EH**

Габ.чертеж

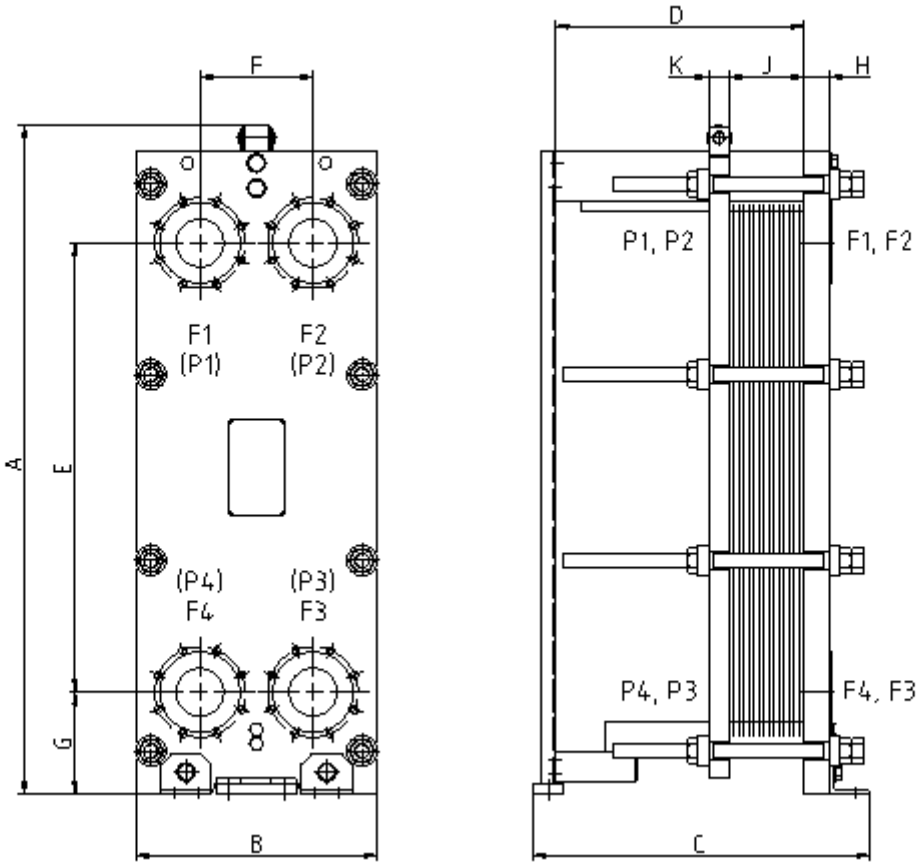

Таблица размеров [пр. mm, inch], макс.колич.пластин 130		**:mm**	**:inch**
A:	Высота	:1157	:45.6
B:	Ширина	:470	:18.5
C:	Длина	:920	:36.2
D:	Длина верхней направляющей	:745	:29.3
E:	Расст.м/у штуц., по вертикали	:719	:28.3
F:	Расст.м/у штуц., по горизонтали	:225	:8.9
G:	Расст.м/у штуц.по центру от земли	:204	:8.0
H:	Толщ.основ.плиты	:50	:2.0
I:	Толщ.прижим.плиты	:40	:1.6
J:	Длина пакета	:251.1	:9.9

Присоединения

Греющ.сторона F1 => F4 :
Резиновая втулка, DN 100,
, Для фланца PN16, DIN 2633

Нагр.сторона: F3 => F2 :
Резиновая втулка, DN 100,
, Для фланца PN16, DIN 2633

Мы оставляем за собой право на изменения