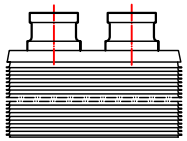

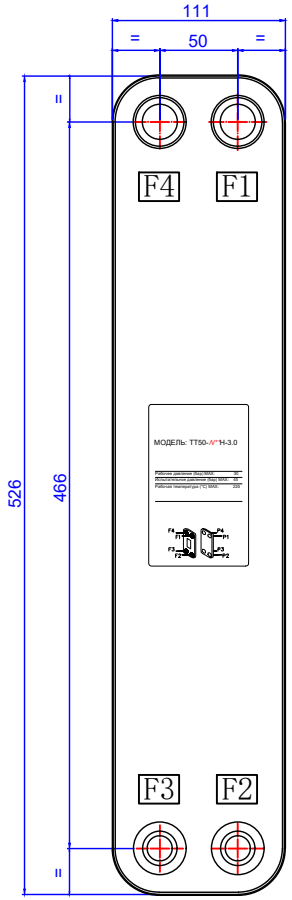

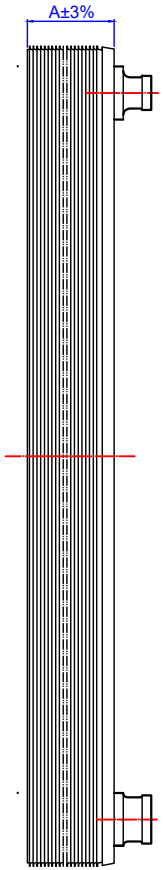

Максимальное рабочее давление	30 бар
Испытательное давление	45 бар
Максимальная рабочая температура	225 °C

F3F4 Нагреваемая сторона, F3 вход, F4 выход

F1F2 Греющая сторона, F1 вход, F2 выход

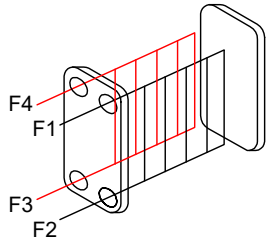

F3 F4

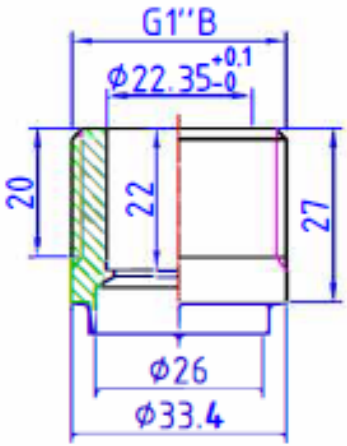

F1 F2

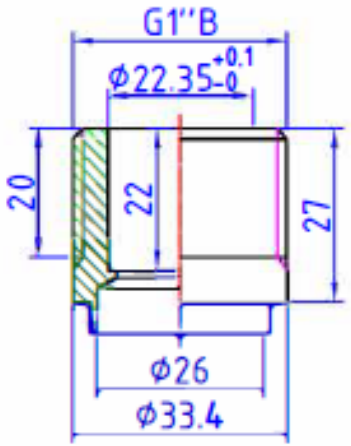

No.	Модель No.	Обозначение	A
1	TT50-2018111401	TT50-N**H-3.0 (*N*- количество пластин)	9+2.4*N**

Изм.	Лист	№ докум.	Подп.	Дата
Разраб.				
Пров.				
Т. контр.				
Эл. модель				
Н. контр.				
Утв.				

TT50-N**H-3.0

Теплообменник паянный

Габаритный чертеж

Лит.	Масса	Масштаб
	1.8+N**0.22	
Лист	Листов 1	

Шифр: Копировал Формат А3